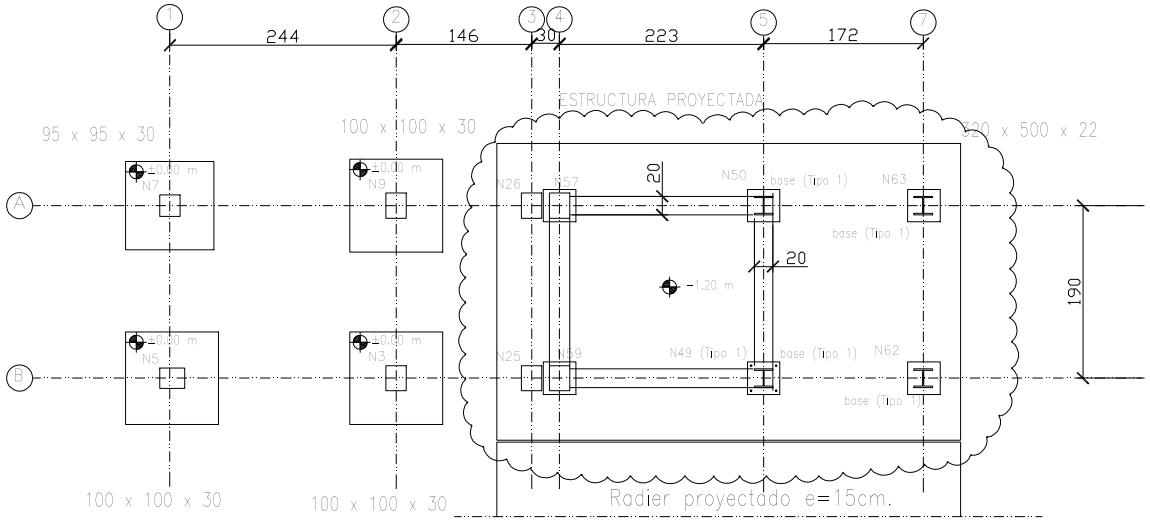

Cuadro de arranques		
Referencias	Pernos de Placas de Anclaje	Dimensión de Placas de Anclaje
N5, N3, N9, N7, N25, N26, N57 y N59		
N49	4 Pernos ø 15.9	Placa base (350x350x15)

Estructura ascensor Balneario Banco Central
Ascensor para 630kgf en 2 pisos
Escala: 1:50

2D: Fachada posterior

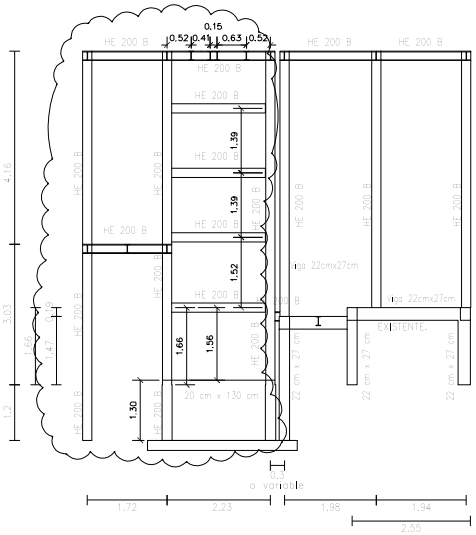

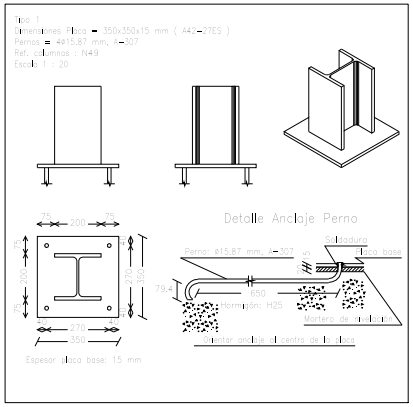

EMITIDO PARA CONSTRUCCIÓN
29-04-2020

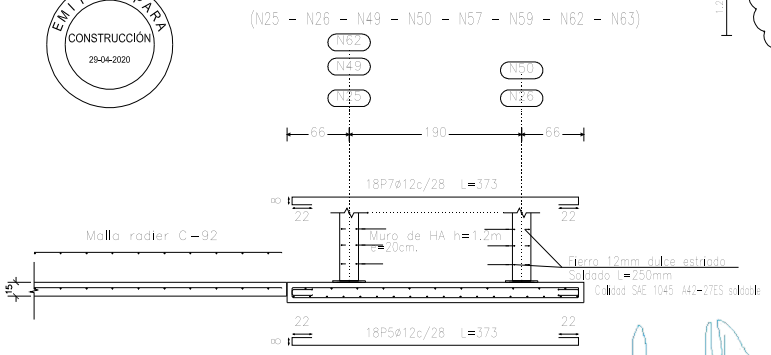

NOTA: Para los muros de 120cm del foso de ascensores, utilizar doble malla fe de 12@15cm, con empalme (patas) en la losa de fundación de 60cm apoyada en un separador de PVC, de manera que no toque el suelo. Todos los hormigones de limpieza serán de al menos 5cm de espesor.

ARCA	CALCULO: AQUILES REVELLO C, ING. CIVIL. www.arcaingenieria.cl +569 98743009	
ASCENSOR BALNEARIO BALNEARIO BANCO CENTRAL PUNTA DE TRALCA. VERSIÓN DE CONSTRUCCIÓN 0.0	DIBUJO : S. ARAVENA G.	LÁMINA Nº E2 DE 3
EMPLAZAMIENTO FUNDACIONES NUEVAS	intexa INGENIERIA	MODIF. Nº2 MARZO 2020
ESCALA(S): 1:100 1:50 1:20	FECHA FEBRERO 2020	ROL S.I.I.